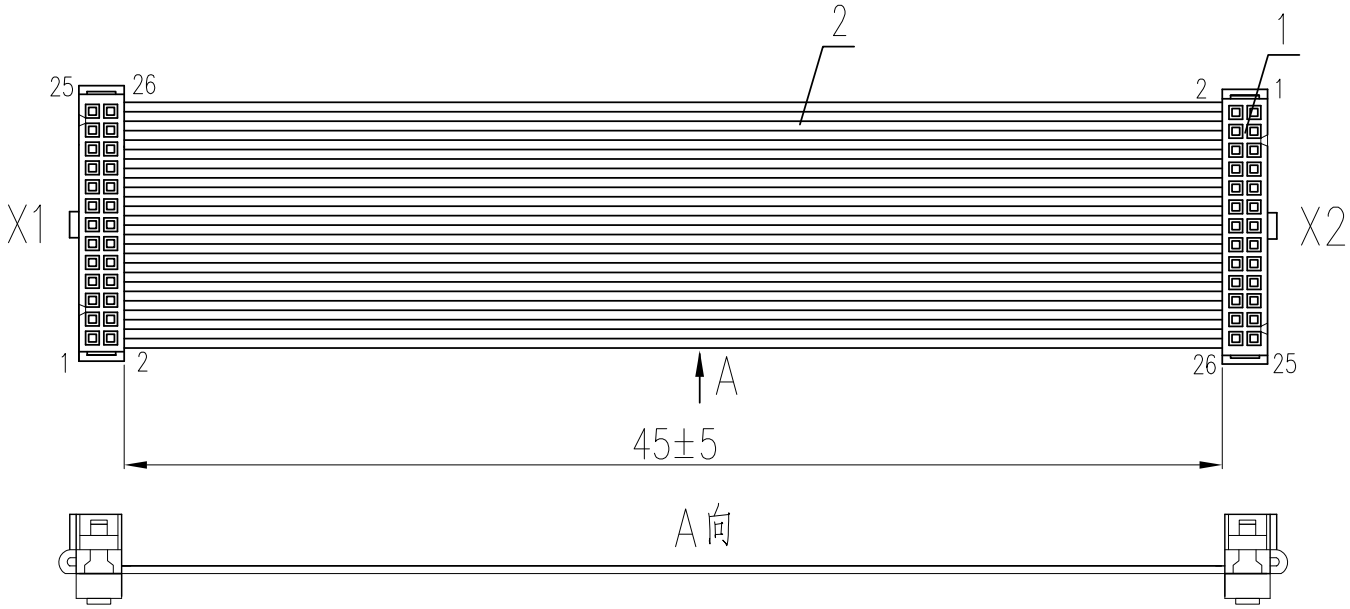

序号	图 号	名 称	数量	料 号
2		扁平电缆-排线-28AWG-26芯-灰色-间距1.27mm-105℃	1	25020048
1		电缆连接器-牛头插头-26PIN-母头-压接扁平电缆型-单凸台-间距2.54mm--带应力消除扣	2	94900633

技术要求

1. 电缆W的下线长度为82±2mm;
2. 执行盛凌最新包装规范。

标记	处数	更改文件号	签 字	日 期
设计		赖火坤 2018.10.10		
审核				
工艺				
标准化				
批准				

2.54mm牛头插头-26PIN-线缆组件 45mm

20-60-FC26

SL3.2060FC26

投影标记	版次	重量	比例
	A0		

共 1 张 第 1 张

SHINNING 深圳盛凌电子股份有限公司